Информационный бюллетень № 234

Применение топливного насоса 650.1111005-10 взамен топливного насоса 650.1111005 на двигателях семейства ЯМЗ-650

Управление по гарантии

Ярославль, Россия, 17 ноября 2020 г.

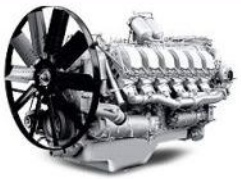

Довести до сведения:	Технического директора (сервис-менеджера)	Начальника цеха	Менеджера по запасным частям	Мастеров (бригадиров)	Приемщиков	Технических специалистов			
Тема/проблема:	Применение топливного насоса 650.1111005-10 взамен топливного насоса 650.1111005 на двигателях семейства ЯМЗ-650								
Модель:	Семейство ЯМЗ-650								

С июня 2020 года на двигателях семейства ЯМЗ-650 взамен топливного насосы высокого давления (ТНВД) 650.1111005 (рис. 1) применяется ТНВД 650.1111005-10 (рис. 2). В связи с заменой топливных насосов изменились координаты портов подсоединения трубопроводов, трубопроводы и крепеж, см. Таблица 1.

<u>Внимание!</u> На двигателях семейства ЯМЗ-650, при ремонте заменой ТНВД, устанавливать только ТНВД 650.1111005-10

Маркировка ТНВД 650.1111005

Рис. 1

Маркировка ТНВД 650.1111005-10

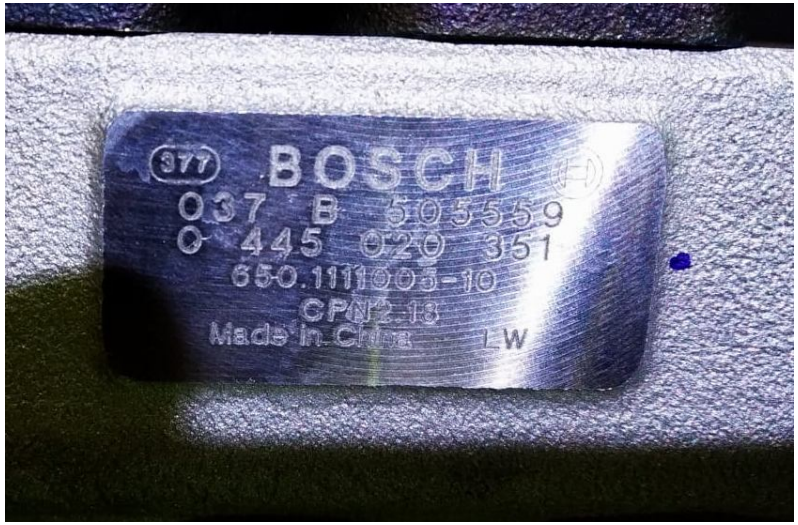

Рис. 2

Таблица 1.

До изменения (рис. 4)			После изменения (рис. 5)			Взаимозаменяемость
Обозначение	Наименование	Кол-во	Обозначение	Наименование	Кол-во	
650.1111005	ТНВД	1	650.1111005-10	ТНВД	1	Взаимозаменяемость сохранена комплектно, при заменен ТНВД 650.1111005 на 650.1111005-10 необходимо поменять трубки, переходник и тройник
651.1104390	Трубка топливная отводящая рампы высокого давления	1	651.1104390-10	Трубка топливная отводящая рампы высокого давления	1	
651.1104525	Трубка от топливного насоса к топливному фильтру	1	651.1104525-10	Трубка от топливного насоса к топливному фильтру	1	
651.1111032	Фитинг прямой	2	651.1111032-20	Переходник М16х1,5-М16х1,5	1	
-	-	-	651.1111036-10	Тройник М16х1,5С-13-М16х1,5С	1	

Условия монтажа ТНВД

1. Доукомплектовка ТНВД 650.1111005-10 и монтаж его на двигатель выполнить аналогично ТНВД 650.1111005.

2. При замене ТНВД 650.1111005 на ТНВД 650.1111005-10 (поз. 1, рис. 3) необходимо установить новое кольцо резиновое 650.1111047 (поз. 2) и новую прокладку 312384 (поз. 3)

3. Моменты затяжки:

- 651.1111032-20, болт В, 651.1111036-10, угольник С - 27±2,7 Н·м (рис. 5, вид А)
- гайка D (4 шт.) - 8±2 Н·м (рис. 5 основной вид)

4. Произвести установку трубопроводов «до щелчка» в ответной части.

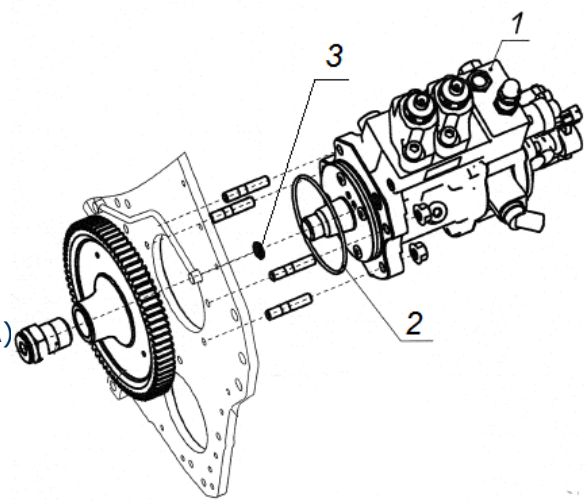

Рис. 3

Было (установка трубопроводов)

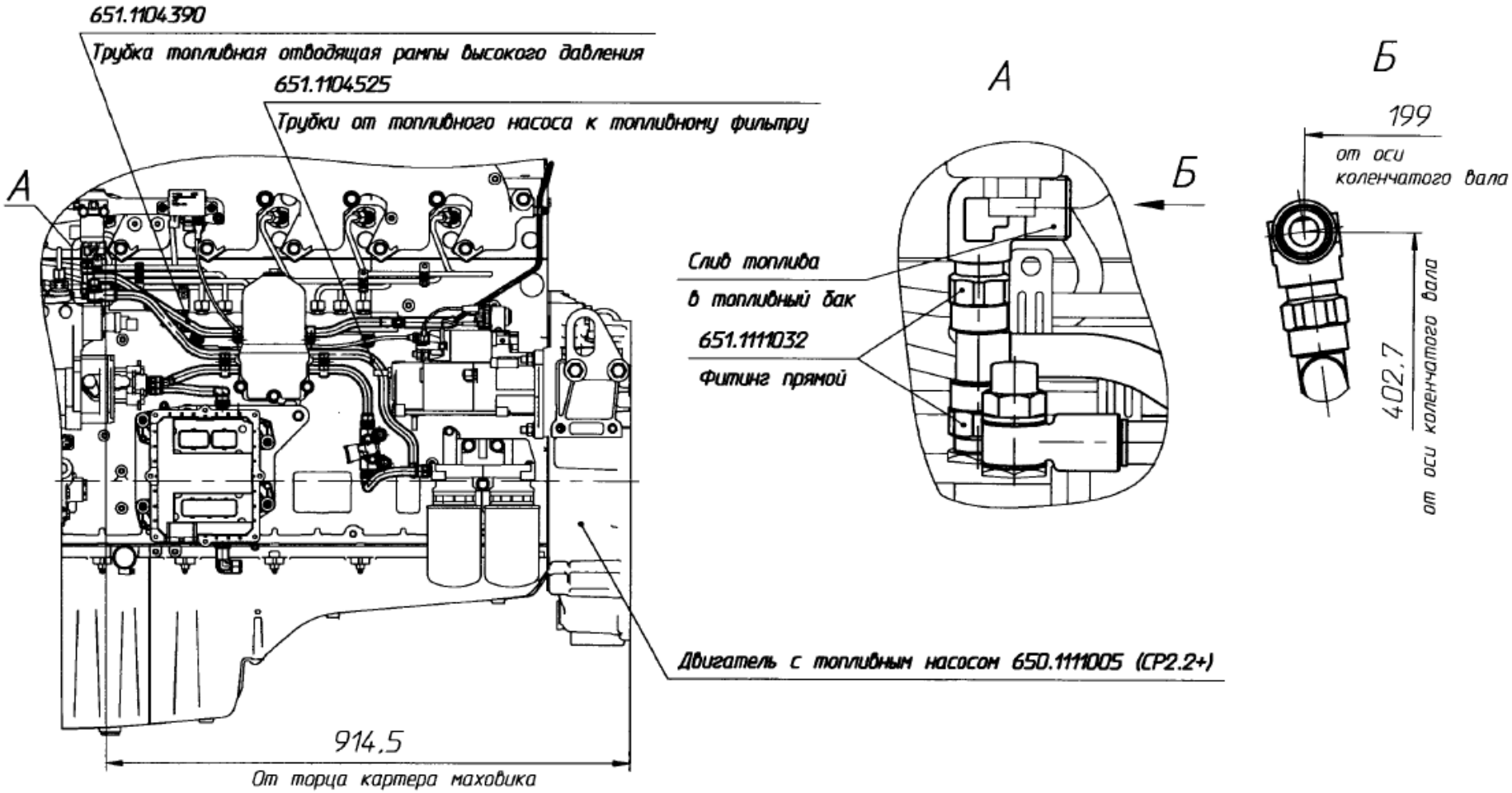

Рис. 4

Стало (установка трубопроводов)

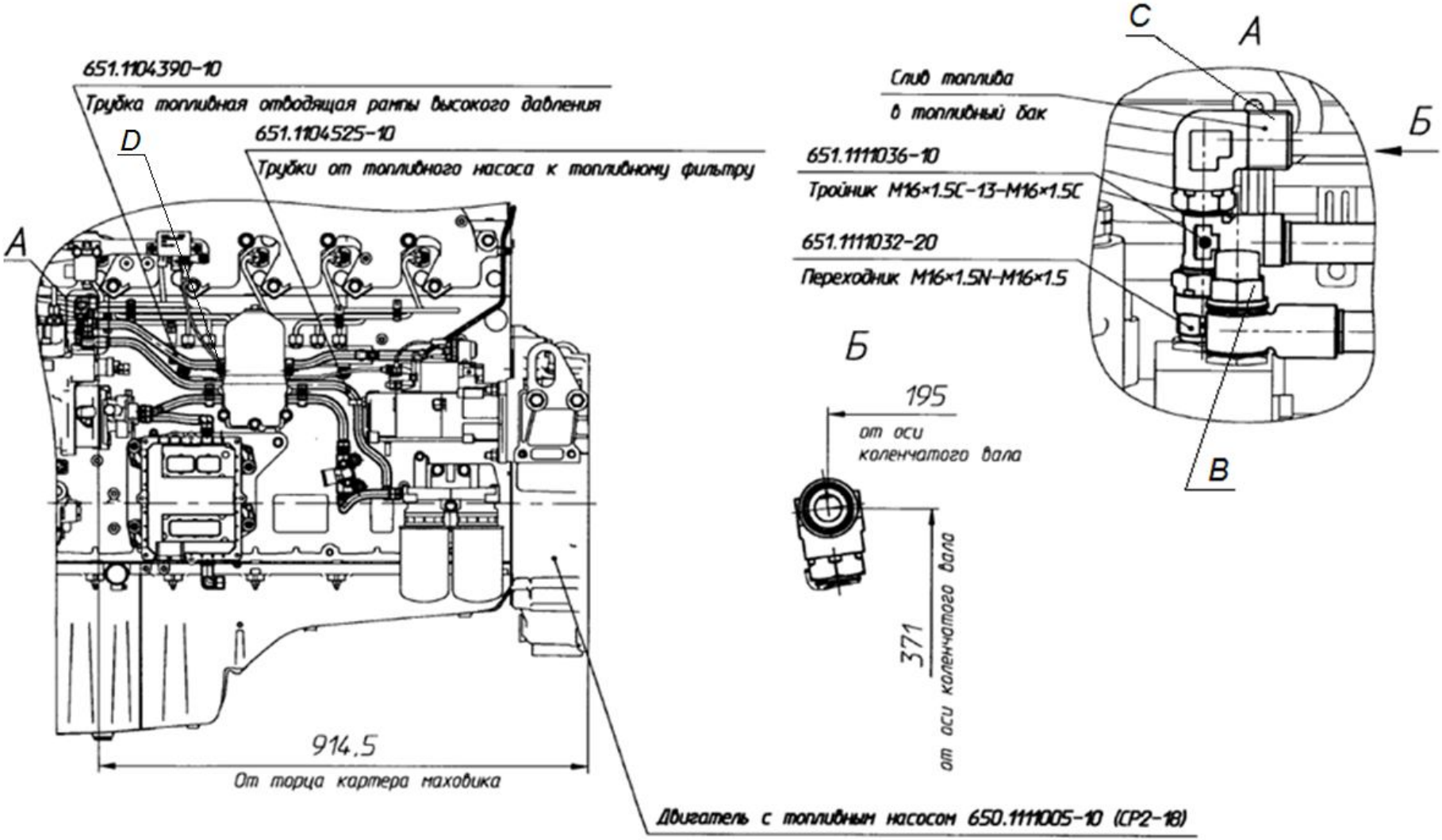

Рис. 5